Interruttori di posizione miniaturizzati
Serie M3 – Scheda tecnica

Bremas Ersce SpA
Via castellazzo 9 – 20040 Cambiago (MI)
Tel +39 02 95651611 Fax +39 02 95651639
www.bremas.it info@bremas.it

ISO 9001 Certified Quality System

Cod. M309NONC

(foto puramente indicativa)

Approvazioni ed omologazioni internazionali

- Interruttore di manovra conforme IEC/EN 60947-1
- Omologazione UL file E72861
- Omologazione CSA file 026716-0-000

Caratteristiche tecniche:

- Attuatore a leva
- Corpo in materiale termoplastico e attuatore in metallo
- Elemento di contatto 1NO+1NC azione rapida
- Contatti separati galvanicamente tipo Zb
- Apertura positiva dei contatti
- Connessione cavi a vite

Diagramma corse

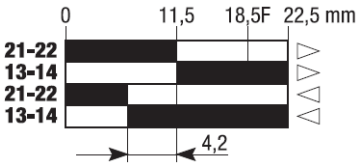

■ Contatti chiusi □ Contatti aperti

Elemento di contatto

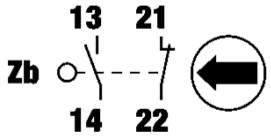

Dimensioni
misure in mm (in)

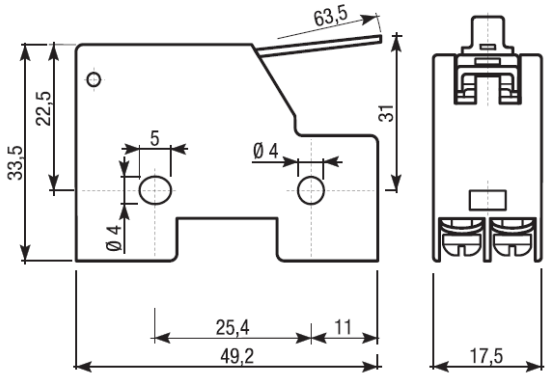

Caratteristiche di funzionamento

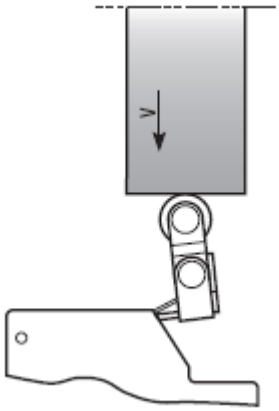

forza minima (cNm)	
di azionamento	1,6
per apertura positiva	12

© 2014 Copyright Bremas Ersce. Con riserva di modifiche senza preavviso e salvo errori. I dati riportati in questo foglio sono accuratamente controllati e rappresentano tipici valori della produzione in serie. Le descrizioni del dispositivo e le sue applicazioni, i contesti di impiego, i dettagli su controlli esterni, le informazioni sull'installazione e il funzionamento sono forniti al meglio delle nostre conoscenze. Ad ogni modo ciò non significa che dalle caratteristiche descritte possano derivare responsabilità legali che si estendano oltre le «Condizioni Generali di Vendita» di Bremas Ersce. Il cliente/utente non è assolto dall'obbligo di esaminare le nostre informazioni e raccomandazioni e le normative tecniche pertinenti prima di utilizzare i prodotti per i propri scopi.

Bremas Ersce SpA
Via castellazzo 9 – 20040 Cambiago (MI)
Tel +39 02 95651611 Fax +39 02 95651639
www.bremas.it info@bremas.it

ISO 9001 Certified Quality System

Cod. M309NONC

					TIPO	M3
Frequenza massima di funzionamento					operaz./ora[1]	1800
Resistenza d'isolamento				500 V DC	MΩ	100
Rigidità dielettrica				50/60 Hz per 1'	V AC	2500 [2]
Tensione nominale d'isolamento		Ui	IEC947-5-1		V AC	250
Corrente nominale termica		Ithe	IEC947-5-1		A	10
Corrente nominale d'impiego	Categoria AC15	Ie	IEC947-5-1/EN60947-5-1	24V	A	5
	A300			125V	A	3
				230 V	A	1,5
Resistenza di contatto			IEC255-7 cat.3	valore iniziale	mΩ	25 max
Protezione contro cortocircuito			IEC269 (IEC947-5-1)			
			fusibile tipo gL o gG		A	3
Grado di inquinamento			IEC947-5-1		A	3
Grado di protezione azionamenti			EN 60529			IP40
Resistenza alle vibrazioni			IEC68-2-6	mm		0,35 ± 15%
						(10 ÷ 55 Hz ± 1 Hz)
Resistenza agli urti			IEC68-2-27	11ms	g	30
Durata meccanica					cicli	15.000.000
Durata elettrica			a 250V AC 6A con carico resistivo cosφ=1		cicli	500.000
			a 250V AC 6A con carico induttivo cosφ=0,4		cicli	500.000
Morsetti di collegamento			Tipo			A vite con intaglio combinato a tegolino retraibile (intaglio Ph. Grandezza 1)
			Vite			M3,5
			Grado di protezione			IP00 (IP40 con coprimorsetti)
			Materiale			Acciaio classe 8,8 / Zincato
			Max. forza di serraggio viti		Ncm (Kg cm)	120 (12,24)
			Sezioni raccordabili	cavo rigido	mm²	2x1,5
				cavo flessibile	mm²	2x1,5
				con terminale a puntale		1x1,5
Numerazione morsetti						Secondo EN50013
Temperatura ambiente				di funzionamento	°C	-25 ÷ +85 (senza formazione di ghiaccio)
Umidità relativa				di funzionamento		95% max

[1] Un ciclio di operazioni equivale a due operazioni, una di chiusura ed una di apertura come previsto dalla norma EN 60947-5
[2] Fra terminali di diversa polarità; fra parti metalliche sotto tensione e massa; fra parti metalliche sotto tensione e parti metalliche non in tensione

© 2014 Copyright Bremas Ersce. Con riserva di modifiche senza preavviso e salvo errori. I dati riportati in questo foglio sono accuratamente controllati e rappresentano tipici valori della produzione in serie. Le descrizioni del dispositivo e le sue applicazioni, i contesti di impiego, i dettagli su controlli esterni, le informazioni sull'installazione e il funzionamento sono forniti al meglio delle nostre conoscenze. Ad ogni modo ciò non significa che dalle caratteristiche descritte possano derivare responsabilità legali che si estendano oltre le «Condizioni Generali di Vendita» di Bremas Ersce. Il cliente/utente non è assolto dall'obbligo di esaminare le nostre informazioni e raccomandazioni e le normative tecniche pertinenti prima di utilizzare i prodotti per i propri scopi.